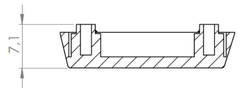


Sección/*Section* K-K

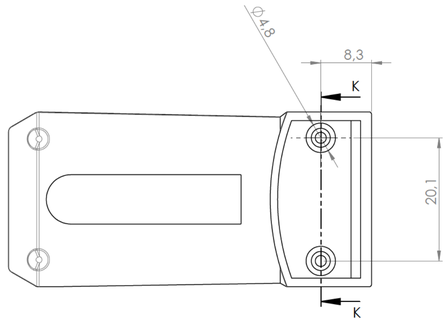

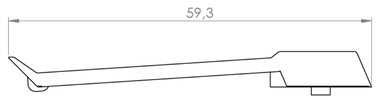


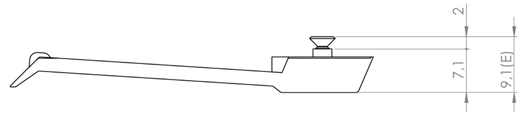

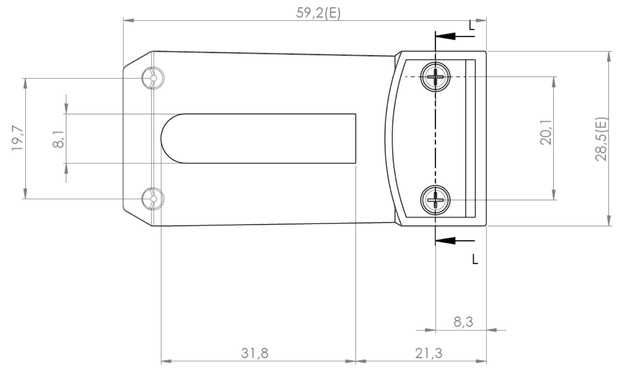


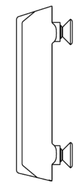

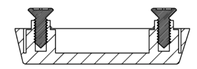

Sección/*Section* L-L

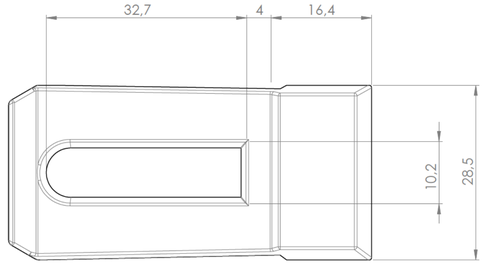


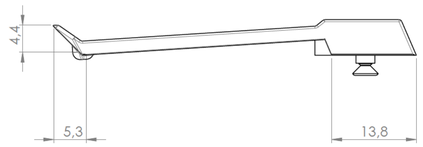


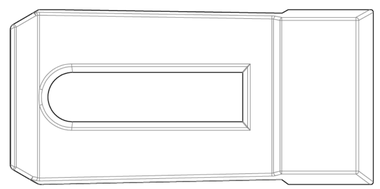

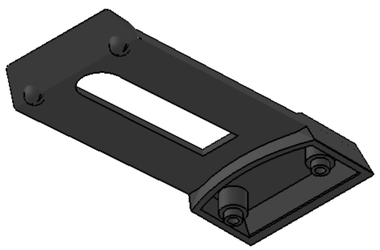

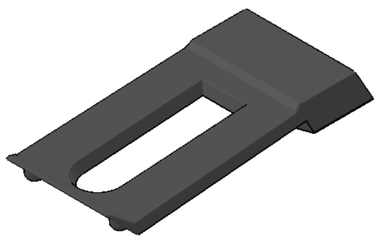

Base
*Base*

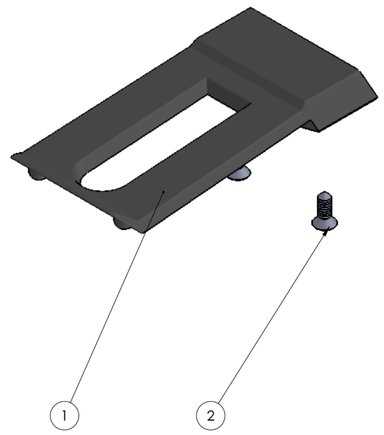


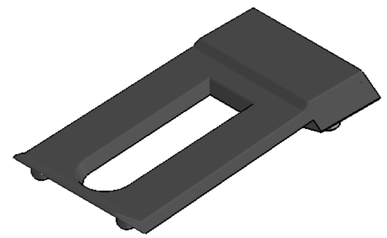

Conjunto
*Assembly*

| Posición *Position* | Descripción *Description* | Referencia *Reference* | Peso *Weight* | Unidades *Units* |
|---|---|---|---|---|
| 1 | Base/*Base* | | | 1 |
| 2 | Tornillos 2.2x6.5/ *Screw 2.2x6.5* | *DIN 7982* | | 2 |
| 3 | | | | |
| 4 | | | | |
| 5 | | | | |
| 6 | | | | |
| 7 | | | | |
| 8 | | | | |
| 9 | | | | |
| 10 | | | | |

| Peso *Weight* | Dimensiones exteriores *External dimensions* | Material *Material* | Acabado *Finished* |
|---|---|---|---|
| 3 g | 59,2x 28,5x 9,1 | ABS | Mate *Mat* |
| Color *Colour* | Escala general *General scale* | Tolerancia *Tolerance* | Revisión *Revision* |
| Negro (RAL 9005) *Black (RAL 9005)* | 2:1 | ±1 | 00 |
| | Nombre *Name* | Fecha *Date* | Todas las cotas son en mm. *All dimensions are in mm.* |
| | *Josep M* | 21-10-2017 | A1 |

Sujeto a modificaciones técnicas sin previo aviso.
Los errores tipográficos y otros no justifican ninguna reclamación por daños y perjuicios.
Todas las medidas deben ser verificadas utilizando una pieza moldeada.

*Subject to technical modification without prior notice.*
*Typographical and others errors do not justify any claim for damages*
*All dimensions should be verified using an actual moulded part.*

*Al copiar esta información no se actualizará. Copy for information will not be updated*

*Modelo*
*Model*

CL1

SUPERTRONIC

www.supertronic.com | supertronic@supertronic.com | +34 932 980 257

Este documento contiene información propiedad de **SUPERTRONIC, S.A.** y es ofrecida en condiciones de uso informativo con la confianza que no será reproducida ni copiada y no será utilizada o incorporada en cualquier producto de otra empresa externa

*This document contains proprietary information of **SUPERTRONIC, S.A.** and is tendered subject to the conditions that the information be retained in confidence not be reproduced or copied and not be used or incorporated in any product*