CONJUNTO

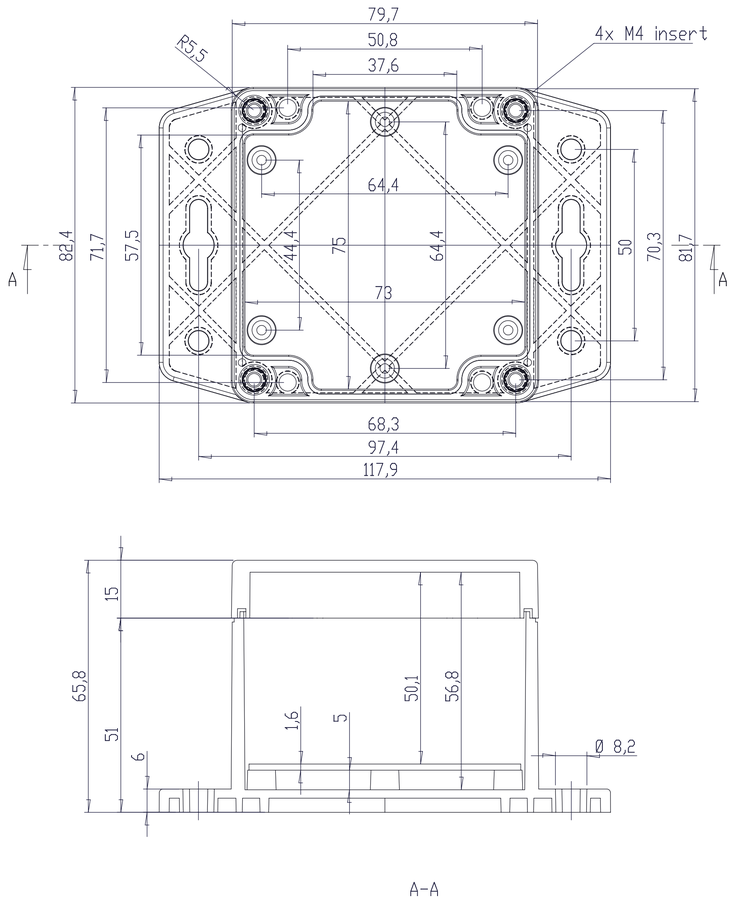

CUERPO

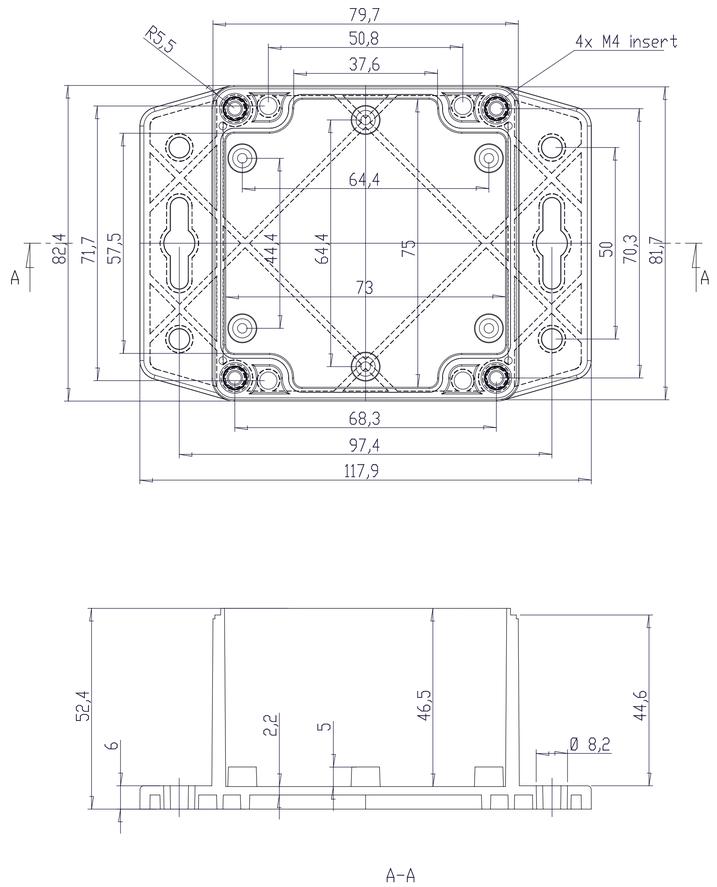

TAPA

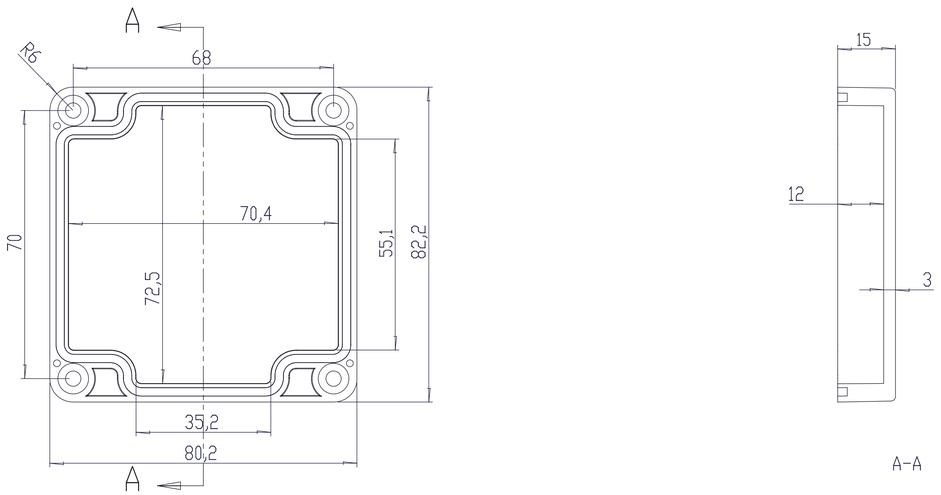

MUESTRA PCB

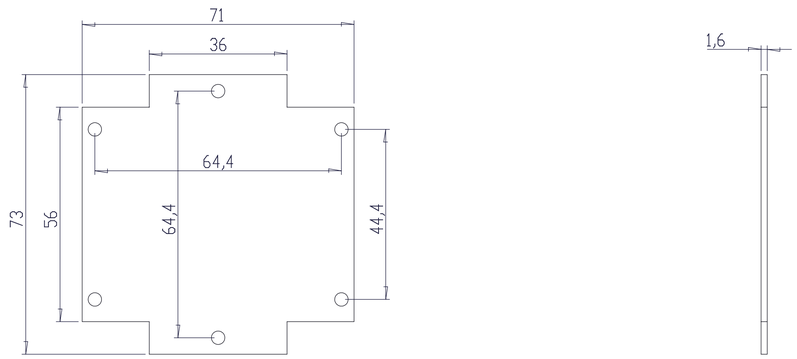

Al copiar esta información no se actualizará. *Copy for information will not be updated*

SUPERTRONIC REF.

PF206

Revisión
Version
00

SUPERTRONIC

www.supertronic.com | supertronic@supertronic.com | +34 932 980 257

Firmado
Signed