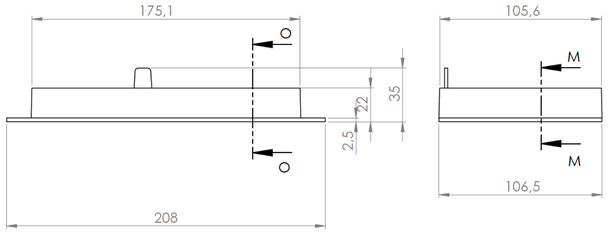

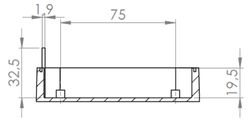

Sección / *Section* O-O

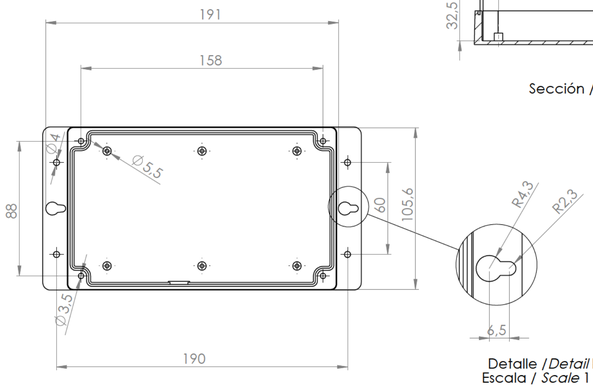

Detalle / *Detail* R
Escala / *Scale* 1 : 1

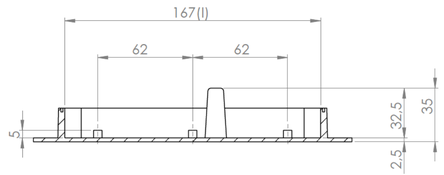

Sección / *Section* M-M

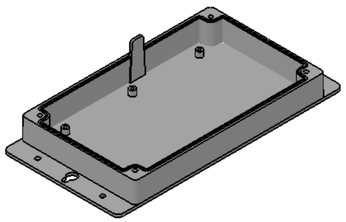

Cuerpo
Body

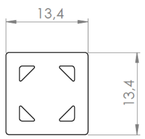

Escala / *Scale* 2 : 1

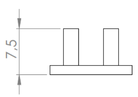

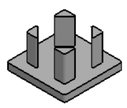

Embellecedor
Embellisher

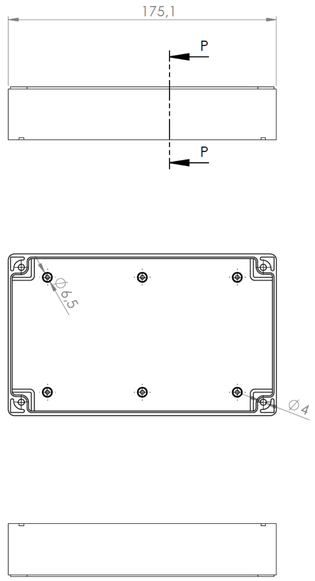

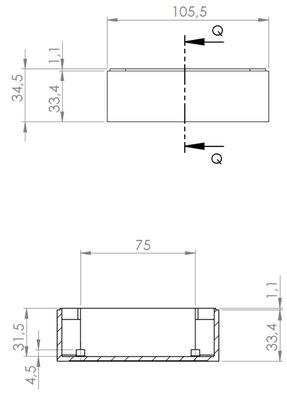

Sección / *Section* P-P

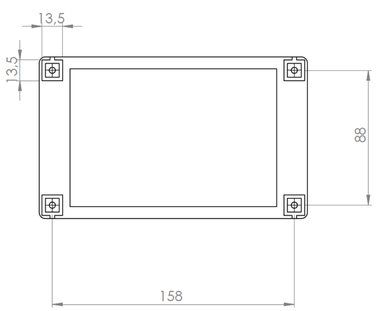

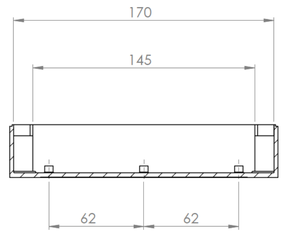

Sección / *Section* Q-Q

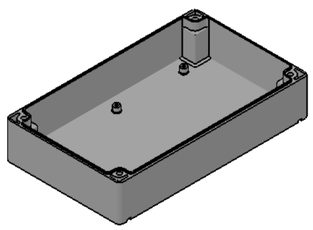

Tapa
Cover

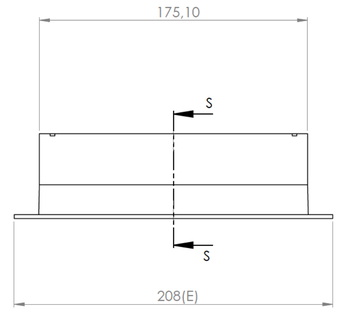

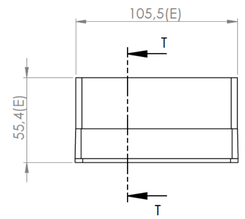

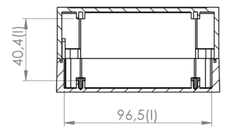

Sección / *Section* S-S

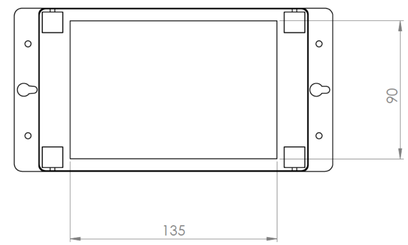

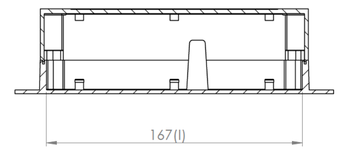

Sección / *Section* T-T

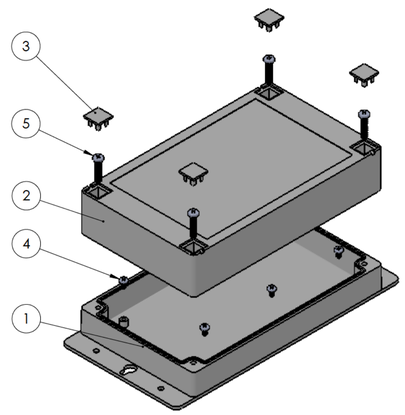

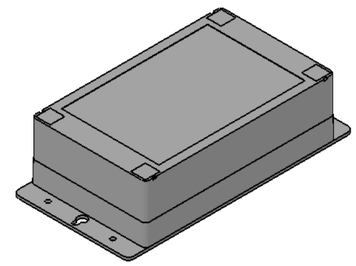

Conjunto
Assembly

Posición *Position*	Descripción *Description*	Referencia *Reference*	Peso *Weight*	Unidades *Units*
1	Cuerpo/*Body*			1
2	Tapa/*Cover*			1
3	Embellecedor/ Embellisher	Escala /*Scale* 2/1		4
4	Tornillo 3x8/Screw 3x8	DIN7981		4
5	Tornillo 4x22/Screw 4x22	DIN7981		4
6				
7				
8				
9				
10				

Peso *Weight*	Dimensiones exteriores *External dimensions*	Material *Material*	Acabado *Finished*
225,8 g	208 x 105,5 x 55,4	ABS	Mate *Mat*
Color *Colour*	Escala general *General scale*	Tolerancia *Tolerance*	Revisión *Revision*
Gris (RAL 7035) *Grey (RAL 7035)*	1:2	±1	00
Nombre *Name*	Fecha *Date*	Todas las cotas son en mm. *All dimensions are in mm.*	
Josep M	6-10-2017	A1	

Sujeto a modificaciones técnicas sin previo aviso.
Los errores tipográficos y otros no justifican ninguna reclamación por daños y perjuicios.
Todas las medidas deben ser verificadas utilizando una pieza moldeada.

Subject to technical modification without prior notice.
Typographical and others errors do not justify any claim for damages
All dimensions should be verified using an actual moulded part.

Al copiar esta información no se actualizará. Copy for information will not be updated

Modelo
Model

PP112

SUPERTRONIC

www.supertronic.com | supertronic@supertronic.com | +34 932 980 257

Este documento contiene información propiedad de **SUPERTRONIC, S.A.** y es ofrecida en condiciones de uso informativo con la confianza que no será reproducida ni copiada y no será utilizada o incorporada en cualquier producto de otra empresa externa

*This document contains proprietary information of **SUPERTRONIC, S.A.** and is tendered subject to the conditions that the information be retained in confidence not be reproduced or copied and not be used or incorporated in any product*