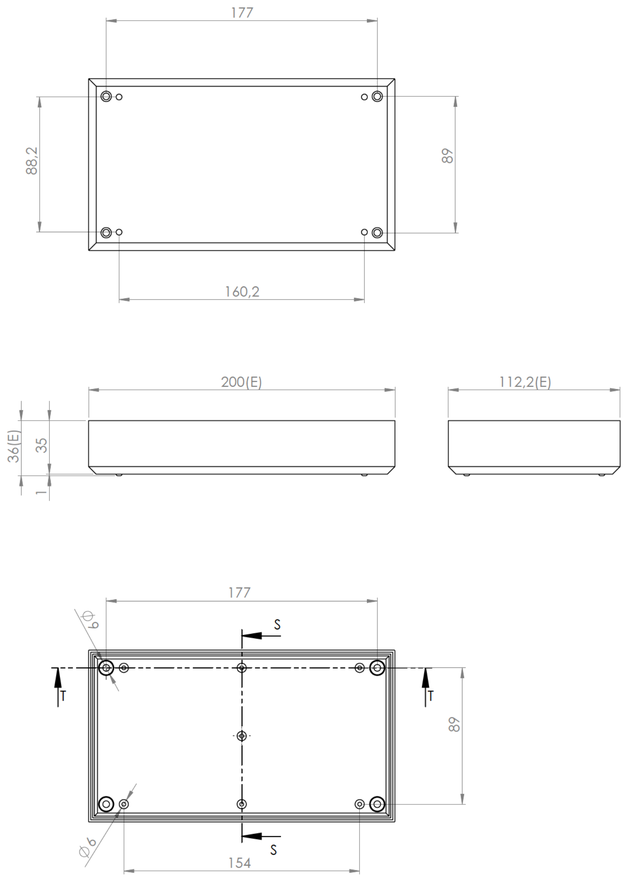


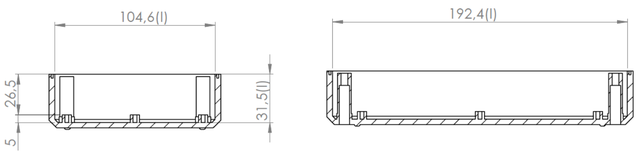


Sección/*Section* S-S

Sección/*Section* T-T

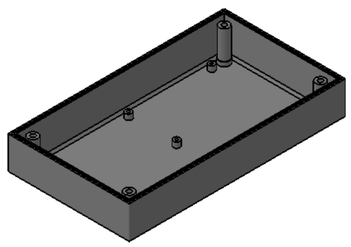

Cuerpo
*Body*

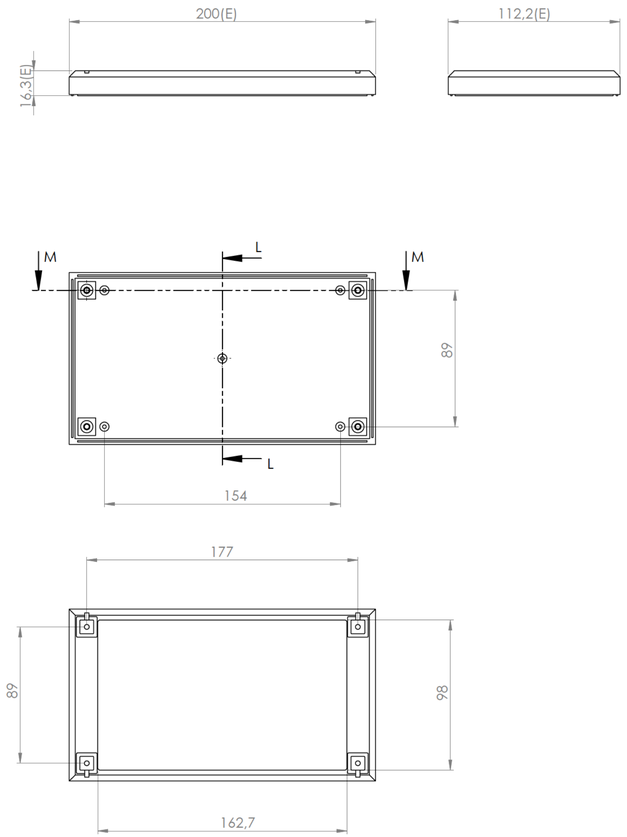


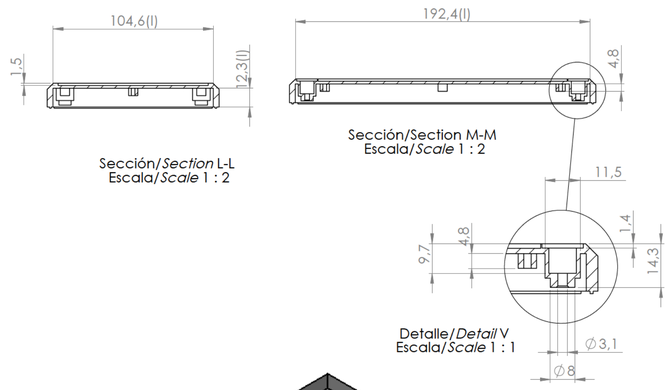


Sección/*Section* L-L
Escala/*Scale* 1 : 2

Sección/Section M-M
Escala/*Scale* 1 : 2

Detalle/*Detail* V
Escala/*Scale* 1 : 1

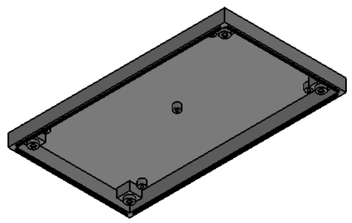

Tapa
*Cover*

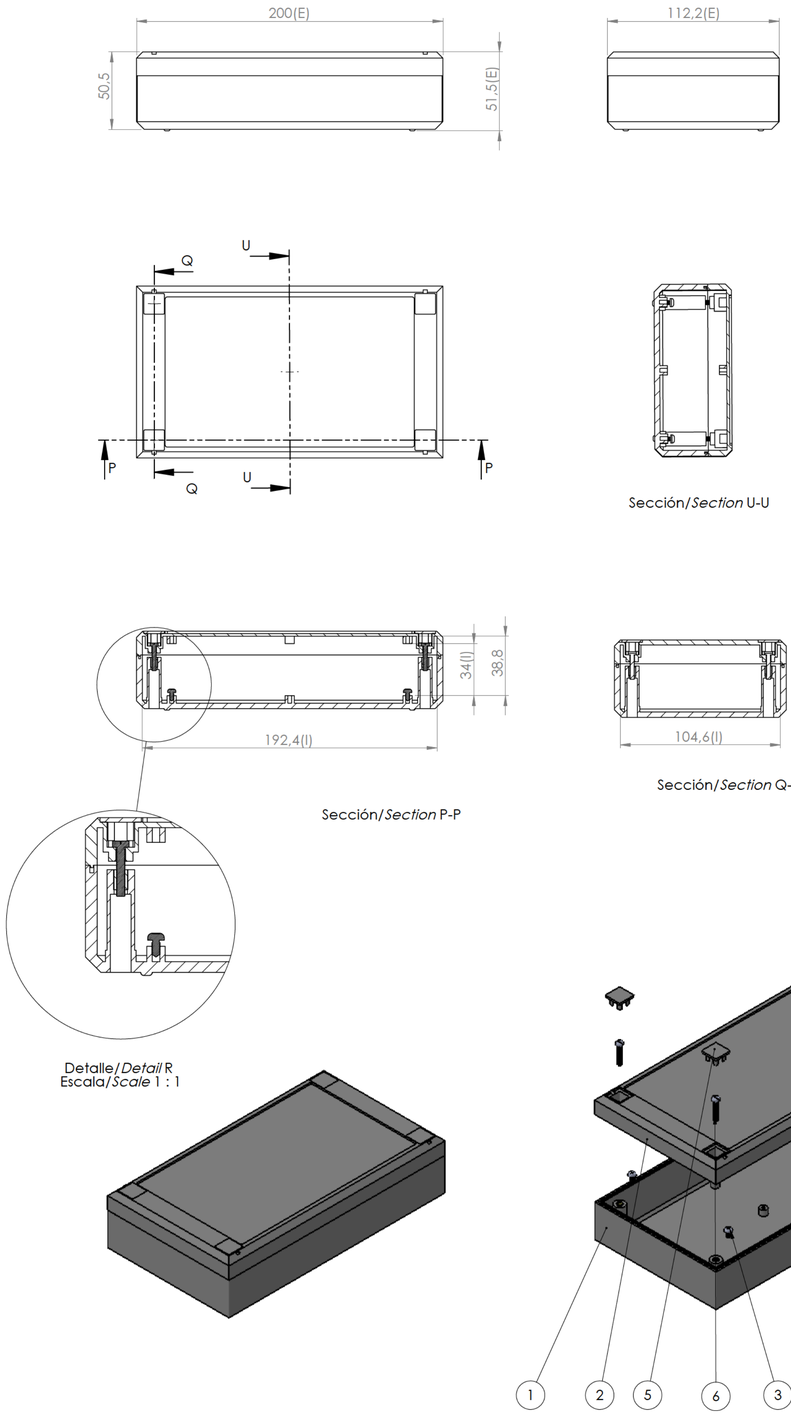


Sección/*Section* U-U

Sección/*Section* Q-Q

Sección/*Section* P-P

Detalle/*Detail* R
Escala/*Scale* 1 : 1



Conjunto
*Assembly*

| Posición *Position* | Descripción *Description* | Referencia *Reference* | Peso (gr) *Weight(gr)* | Unidades *Units* |
|---|---|---|---|---|
| 1 | Cuerpo/*Body* | CPP63B | 78,3 | 1 |
| 2 | Tapa/*Cover* | TPP63B | 56,7 | 1 |
| 3 | Tornillo 2.9x6.5/*Screw 2.9x6.5* | DIN7981 | | 4 |
| 4 | Tapa tornillo/*Screw cover* | | | 4 |
| 5 | Tornillo M3x18/*Screw M3x18* | DIN 84-5.6 | | 4 |
| 6 | | | | |
| 7 | | | | |
| 8 | | | | |
| 9 | | | | |
| 10 | | | | |

| Peso *Weight* | Dimensiones exteriores *External dimensions* | Material *Material* | Acabado *Finished* |
|---|---|---|---|
| 247.6gr | 200x112.2x51.5 | ABS | Mate *Mat* |
| Color *Colour* | Escala general *General scale* | Tolerancia *Tolerance* | Revisión *Revision* |
| Negro (RAL 9005) *Black (RAL 9005)* | 1:2 | ±1 | 00 |
| | Nombre *Name* | Fecha *Date* | Todas las cotas son en mm. *All dimensions are in mm.* |
| | Josep M | 5-5-2016 | A1 |

Sujeto a modificaciones técnicas sin previo aviso.
Los errores tipográficos y otros no justifican ninguna reclamación por daños y perjuicios.
Todas las medidas deben ser verificadas utilizando una pieza moldeada.

*Subject to technical modification without prior notice.*
*Typographical and others errors do not justify any claim for damages*
*All dimensions should be verified using an actual moulded part.*

Al copiar esta información no se actualizará. *Copy for information will not be updated*

Modelo *Model*

# PP63B

SUPERTRONIC

www.supertronic.com supertronic@supertronic.com +34 932 980 257

Este documento contiene información propiedad de **SUPERTRONIC, S.A.** y es ofrecida en condiciones de uso informativo con la confianza que no será reproducida ni copiada y no será utilizada o incorporada en cualquier producto de otra empresa externa.

*This document contains proprietary information of* ***SUPERTRONIC, S.A.*** *and is tendered subject to the conditions that the information be retained in confidence not be reproduced or copied and not be used or incorporated in any product.*