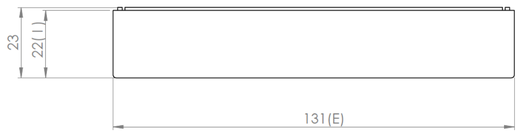


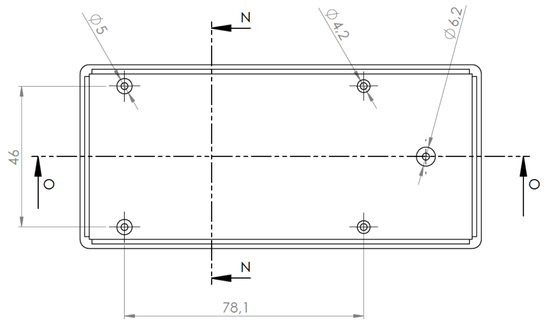


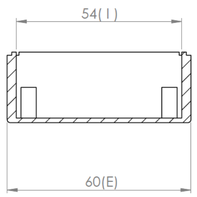


Seccio N-N /*Section* N-N

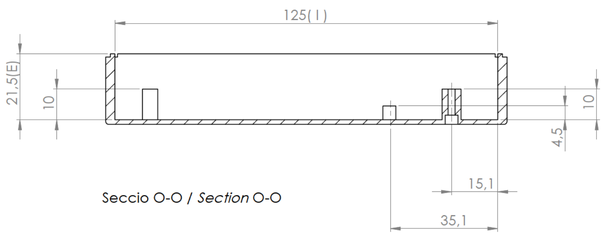


Seccio O-O / *Section* O-O

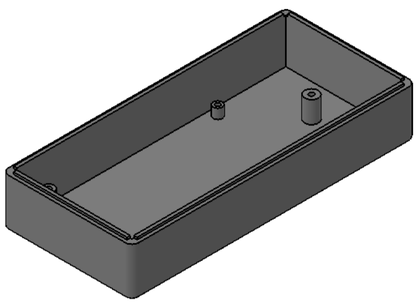

Cuerpo
*Body*

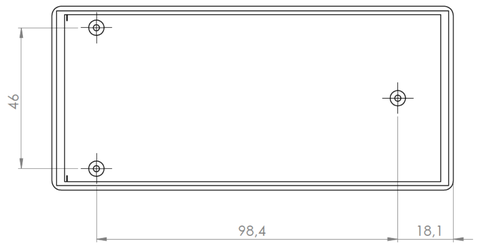


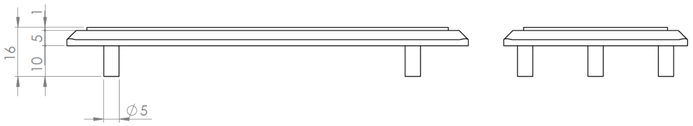


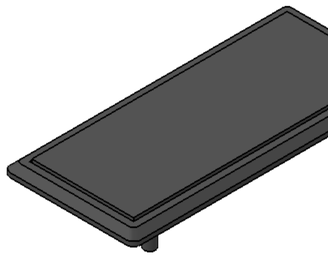

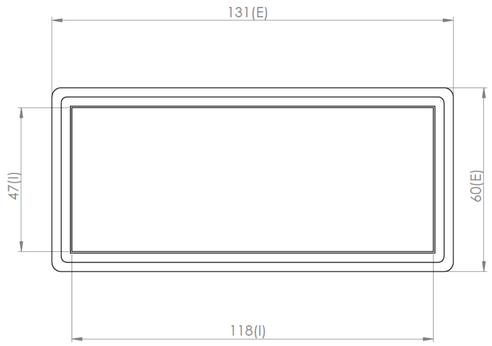


Tapa
*Cover*

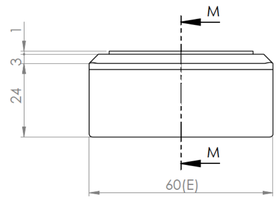


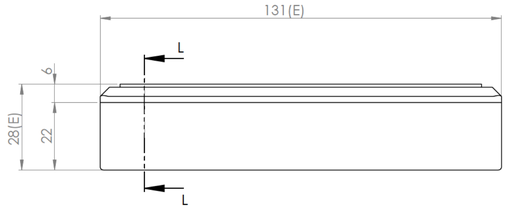


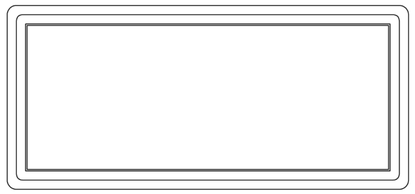

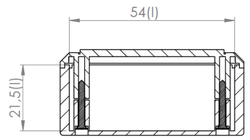


Seccion L-L /*Section* LL

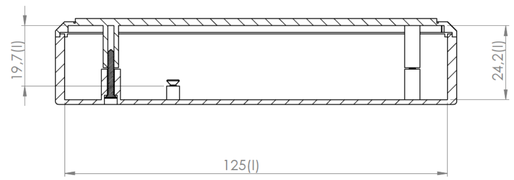


Seccion M-M / *Section* M-M

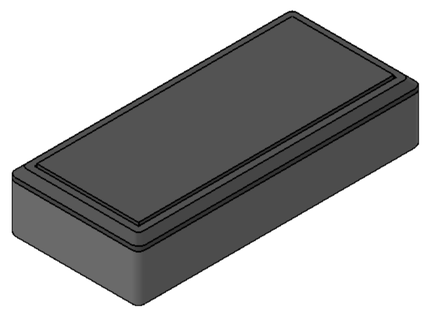

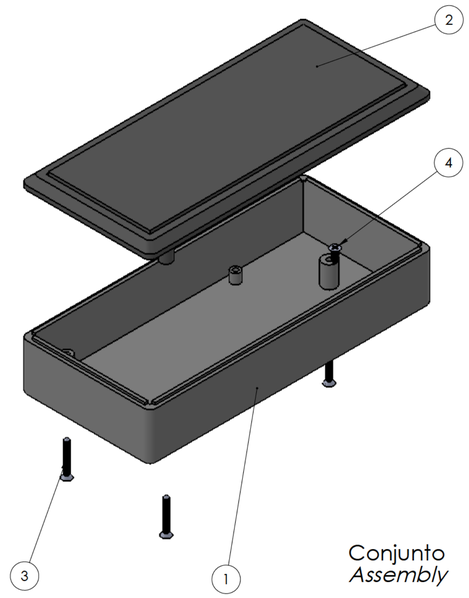


Conjunto
*Assembly*

| Posición *Position* | Descripción *Description* | Referencia *Reference* | Peso *Weight* | Unidades *Units* |
|---|---|---|---|---|
| 1 | Cuerpo/*Body* | PPC8 | | 1 |
| 2 | Tapa/*Cover* | PPT8 | | 1 |
| 3 | Tornillo 2,2x16/Screw 2,2x16 | DIN 7981 | | 3 |
| 4 | Tornillo 2,2x6,5 /Screw 2,2x6,5 | DIN 7982 | | 2 |
| 5 | | | | |
| 6 | | | | |
| 7 | | | | |
| 8 | | | | |
| 9 | | | | |
| 10 | | | | |

| Peso *Weight* | Dimensiones exteriores *External dimensions* | Material *Material* | Acabado *Finished* |
|---|---|---|---|
| 53,7 g | 131x60x27,5 | ABS | Mate *Mat* |
| Color *Colour* | Escala general *General scale* | Tolerancia *Tolerance* | Revisión *Revision* |
| Gris (RAL )7035 *Grey (RAL )7035* | 1:1 | ±1 | 00 |

| Nombre *Name* | Fecha *Date* | Todas las cotas son en mm. *All dimensions are in mm.* |
|---|---|---|
| *Josep M* | 29-2-2016 | A1 |

Sujeto a modificaciones técnicas sin previo aviso.
Los errores tipográficos y otros no justifican ninguna reclamación por daños y perjuicios.
Todas las medidas deben ser verificadas utilizando una pieza moldeada.

*Subject to technical modification without prior notice.*
*Typographical and others errors do not justify any claim for damages*
*All dimensions should be verified using an actual moulded part.*

Al copiar esta información no se actualizará. *Copy for information will not be updated*

Modelo *Model*

PP8

SUPERTRONIC

www.supertronic.com | supertronic@supertronic.com | +34 932 980 257

Este documento contiene información propiedad de **SUPERTRONIC, S.A.** y es ofrecida en condiciones de uso informativo con la confianza que no será reproducida ni copiada y no será utilizada o incorporada en cualquier producto de otra empresa externa

*This document contains proprietary information of **SUPERTRONIC, S.A.** and is tendered subject to the conditions that the information be retained in confidence not be reproduced or copied and not be used or incorporated in any product*