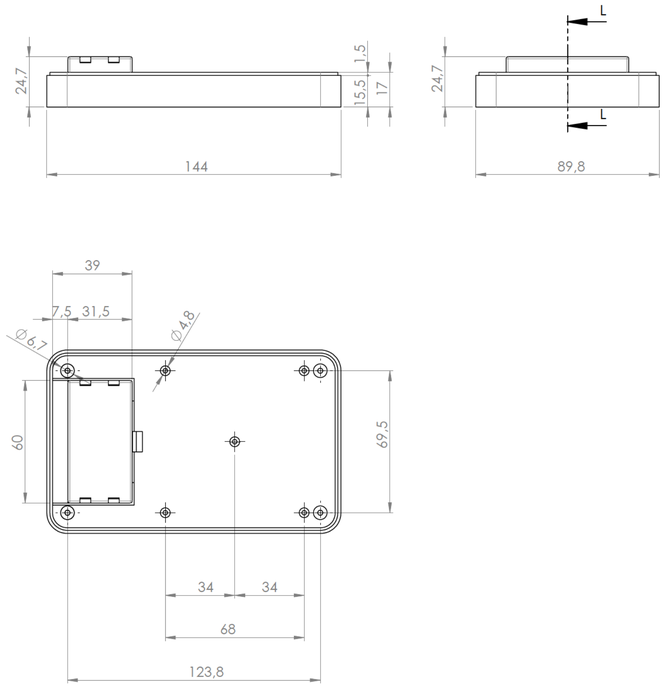


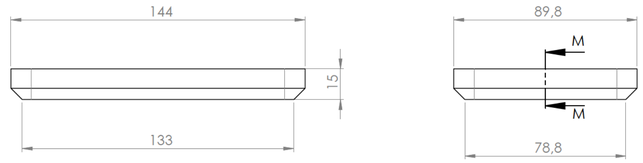


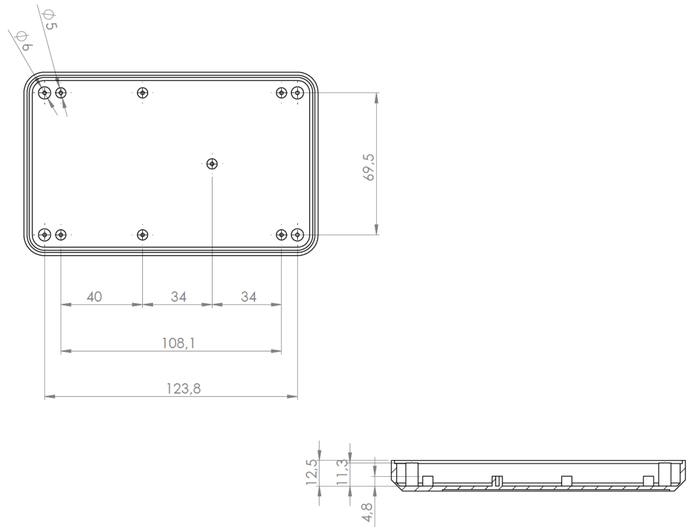


Sección /*Section* M-M

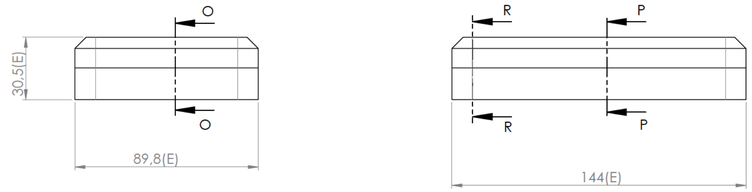


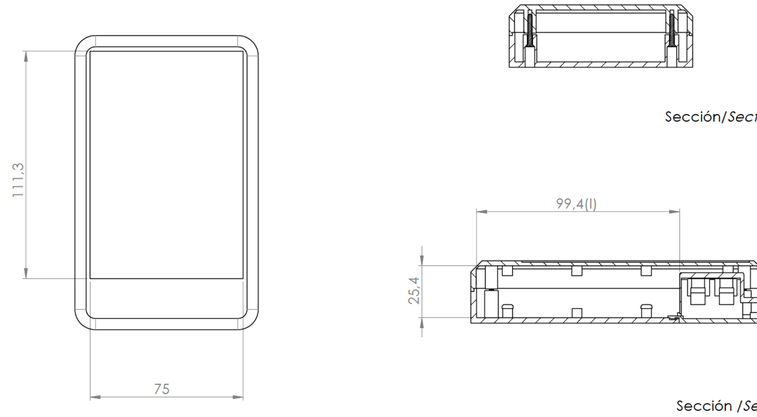


Sección/*Section* R-R

Sección /*Section* O-O

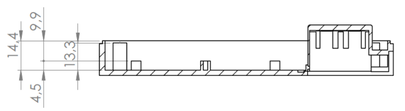


Sección /*Section* L-L

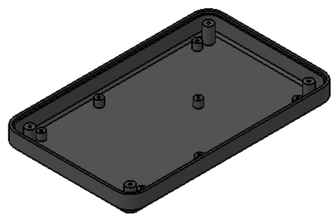

Tapa
*Cover*

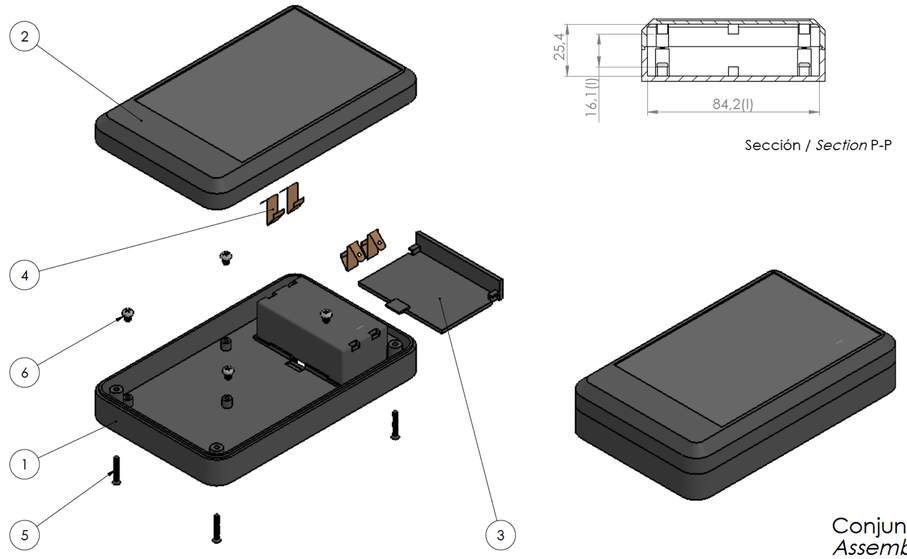


Sección / *Section* P-P

Conjunto
*Assembly*

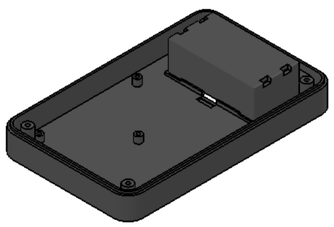

Cuerpo
*Body*

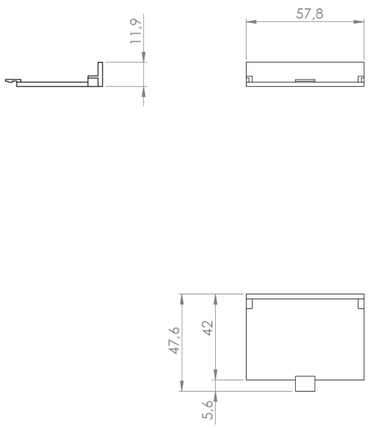


Tapeta eléctrica
*Electrical door*

| Posición *Position* | Descripción *Description* | Referencia *Reference* | Peso *Weight* | Unidades *Units* |
|---|---|---|---|---|
| 1 | Cuerpo/*Body* | | | 1 |
| 2 | Tapa/*Cover* | | | 1 |
| 3 | Tapeta eléctrica/*Electrical door* | | | 1 |
| 4 | Conexión eléctrica/Electrical connection | | | 4 |
| 5 | Tornillo 2,2 x 16/Screw 2,2 x 16 | DIN 7982 | | 4 |
| 6 | Tornillo 2,9 x 6,5/Screw 2,9 x 6,5 | DIN 7981 | | 4 |
| 7 | | | | |
| 8 | | | | |
| 9 | | | | |
| 10 | | | | |

| Peso *Weight* | Dimensiones exteriores *External dimensions* | Material *Material* | Acabado *Finished* |
|---|---|---|---|
| 105.4 g | 144,7x89,8x30,5 | ABS | Mate *Mat* |
| Color *Colour* | Escala general *General scale* | Tolerancia *Tolerance* | Revisión *Revision* |
| Negro (RAL 9005) *Black (RAL 9005)* | 1:1.5 | ±1 | 00 |
| | Nombre *Name* | Fecha *Date* | Todas las cotas son en mm. *All dimensions are in mm.* |
| | *Josep M* | 16-1-2018 | A1 |

Sujeto a modificaciones técnicas sin previo aviso.
Los errores tipográficos y otros no justifican ninguna reclamación por daños y perjuicios.
Todas las medidas deben ser verificadas utilizando una pieza moldeada.

*Subject to technical modification without prior notice.*
*Typographical and others errors do not justify any claim for damages*
*All dimensions should be verified using an actual moulded part.*


Al copiar esta información no se actualizará. *Copy for information will not be updated*


Modelo *Model*

PP80

SUPERTRONIC


www.supertronic.com supertronic@supertronic.com +34 932 980 257



Este documento contiene información propiedad de **SUPERTRONIC, S.A.** y es ofrecida en condiciones de uso informativo con la confianza que no será reproducida ni copiada y no será utilizada o incorporada en cualquier producto de otra empresa externa

*This document contains proprietary information of **SUPERTRONIC, S.A.** and is tendered subject to the conditions that the information be retained in confidence not be reproduced or copied and not be used or incorporated in any product*